schulte elektrotechnik

EVOline® Subdesk

EVOline®
the e-place design

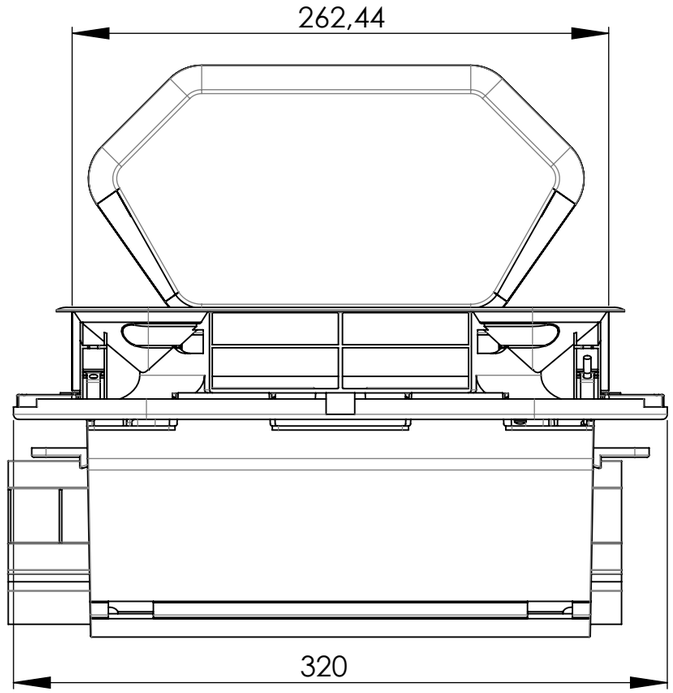

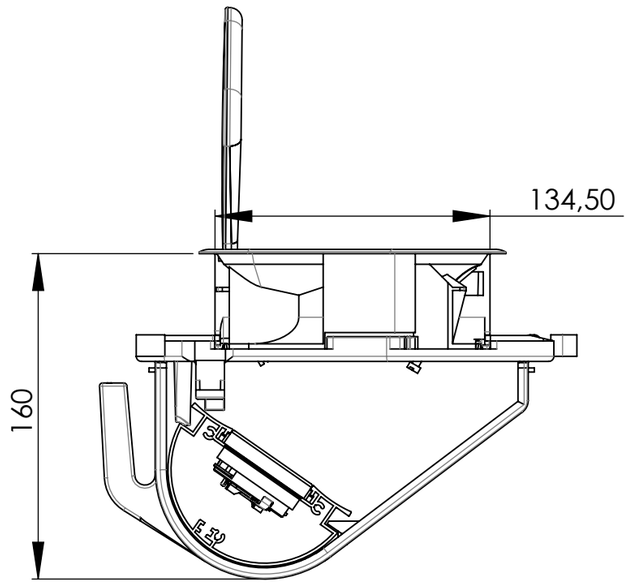

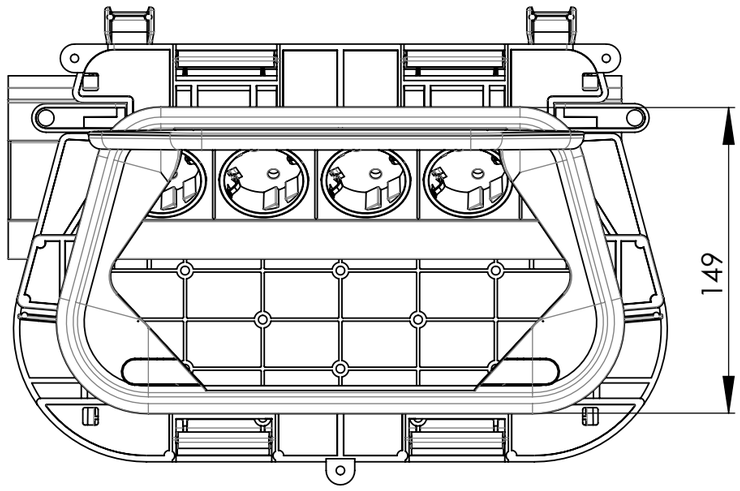

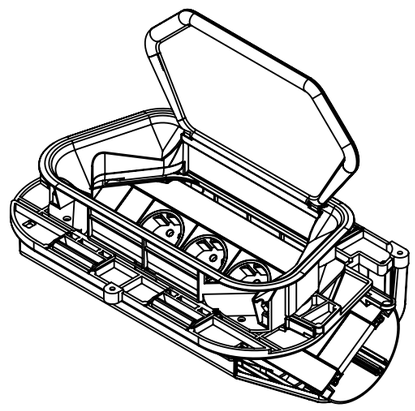

Schulte Elektrotechnik GmbH & Co KG
Postfach 2732 / 2708
D-58477 Lüdenscheid
Jüngerstraße 21
D-58515 Lüdenscheid

Tel +49 23 51 / 94 81 0
Fax +49 23 51 / 4 26 58
Email info@schulte.com
Internet www.schulte.com