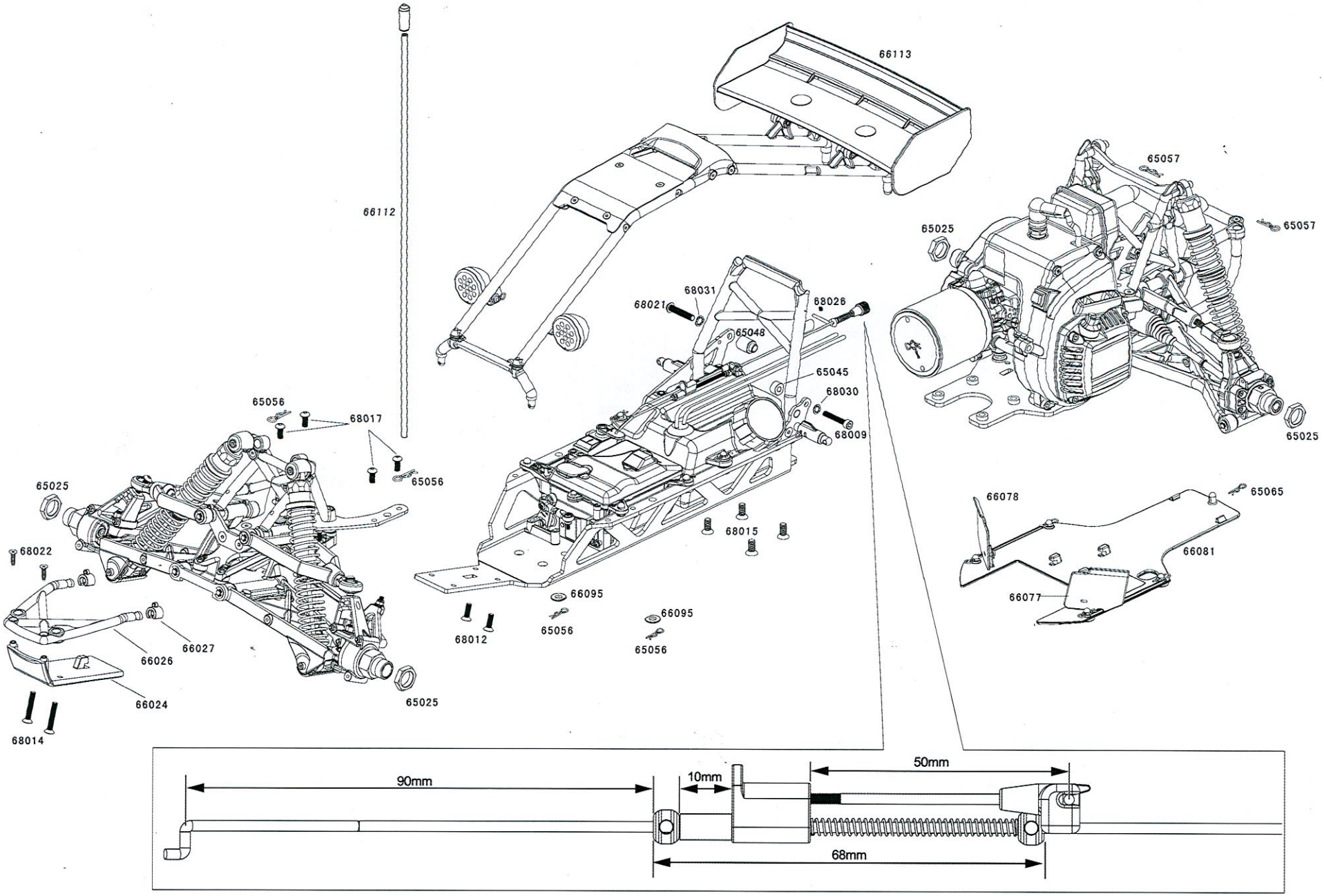
66113
66112
65057
65057
65025
65025
68031
68021
68026
65048
65045
68030
68009
65056
68017
65056
65025
68015
66078
65065
66081
66077
68022
66095
66095
68012
65056
65056
66027
66026
66024
65025
68014
90mm
10mm
50mm
68mm

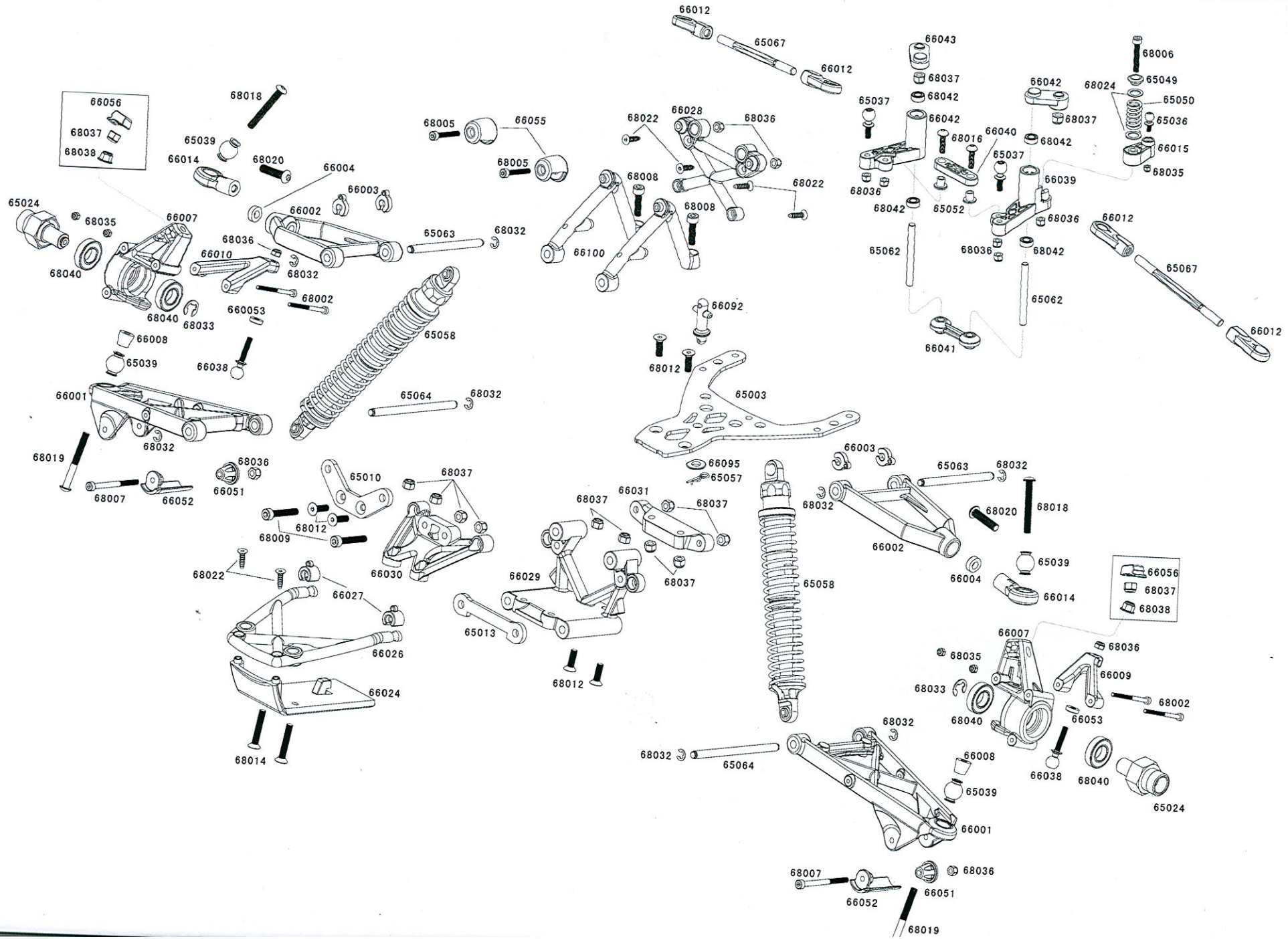
66056
68037
68038
68018
65039
66014
68020
66004
66003
66002
65024
68035
66007
68036
66010
68032
68040
68040
68033
68002
660053
66008
65039
66038
66001
68032
68019
68007
66052
68036
66051
65010
68012
68009
68022
66027
66026
66024
68014
68005
66055
68005
68022
66028
68036
68008
68008
66100
68022
65063
68032
65058
65064
68032
66092
68012
65003
66095
65057
66031
68037
68037
68037
66029
65013
68012
66030
68037
65058
66003
65063
68032
68032
68020
68018
66002
66004
65039
66014
66056
68037
68038
66007
68036
68035
66009
68033
68040
68002
66053
66038
68040
65024
68032
68032
65064
66008
65039
66001
68007
66052
68036
66051
68019
66012
65067
66012
66043
68037
68042
66042
65037
66042
68016
66040
65037
68036
68042
65052
66042
68037
68042
68024
68006
65049
65050
65036
66015
68035
66039
68036
68036
68042
66012
65067
66012
65062
65062
66041

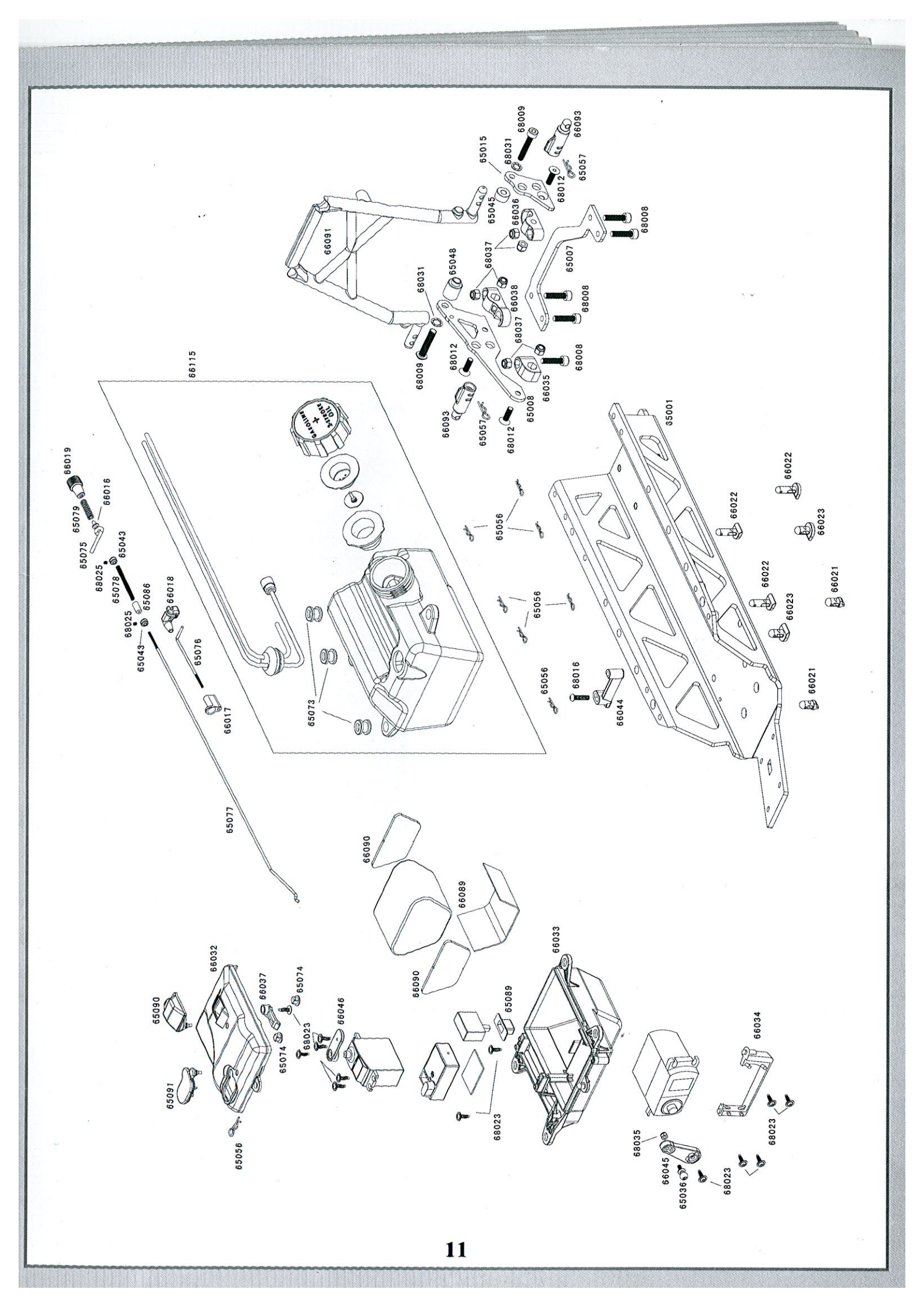
66115
gasoline
+
2-stroke
oil
66019
66016
65079
65075
65043
68025
65078
65086
66018
68025
65043
65076
66017
65077
65073
65056
65056
65056
68016
66044
65001
66022
66022
66022
66023
66023
66023
66021
66021
66091
65015
68031
68009
66093
65057
68012
65045
66036
68008
68037
65007
68008
65048
68031
66038
68037
68008
68009
68012
66093
65057
68012
66035
65008
66090
66089
66090
66032
65090
65091
65056
66037
65074
65074
68023
66046
65089
68023
66033
68035
66045
65036
68023
66034
68023

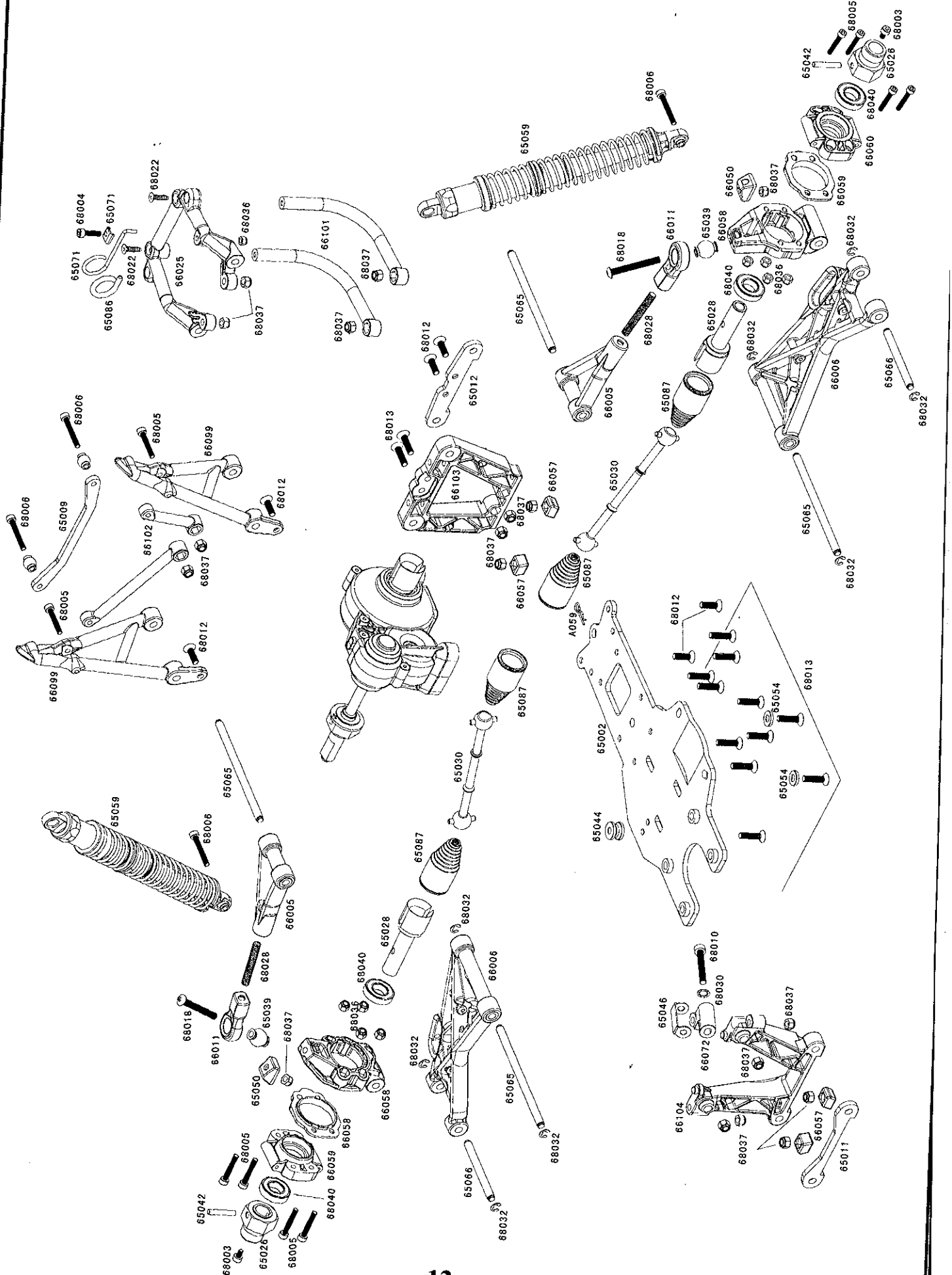
68005
68003
65026
65042
68040
66060
66059
68006
65059
66050
68037
66058
68032
68018
66011
65039
65085
68028
66005
65028
68040
68036
68032
66006
65066
68032
65087
65030
65087
65012
68012
68013
66103
66057
68037
68037
66057
A059
68012
68013
65054
65054
65002
65044
68012
66099
68005
68012
66102
68037
68006
65009
68008
66099
68005
68012
66101
68037
68037
68022
66025
68036
68037
68004
65071
65071
68022
65086
65059
68006
65085
68005
66058
66059
68040
68005
65042
68003
65026
68005
68032
66006
68032
65085
68032
65087
65030
65028
68040
68036
68032
66058
65050
68037
68018
66011
65039
68028
66005
65046
68010
68030
66072
68037
68037
66104
68037
66057
65011

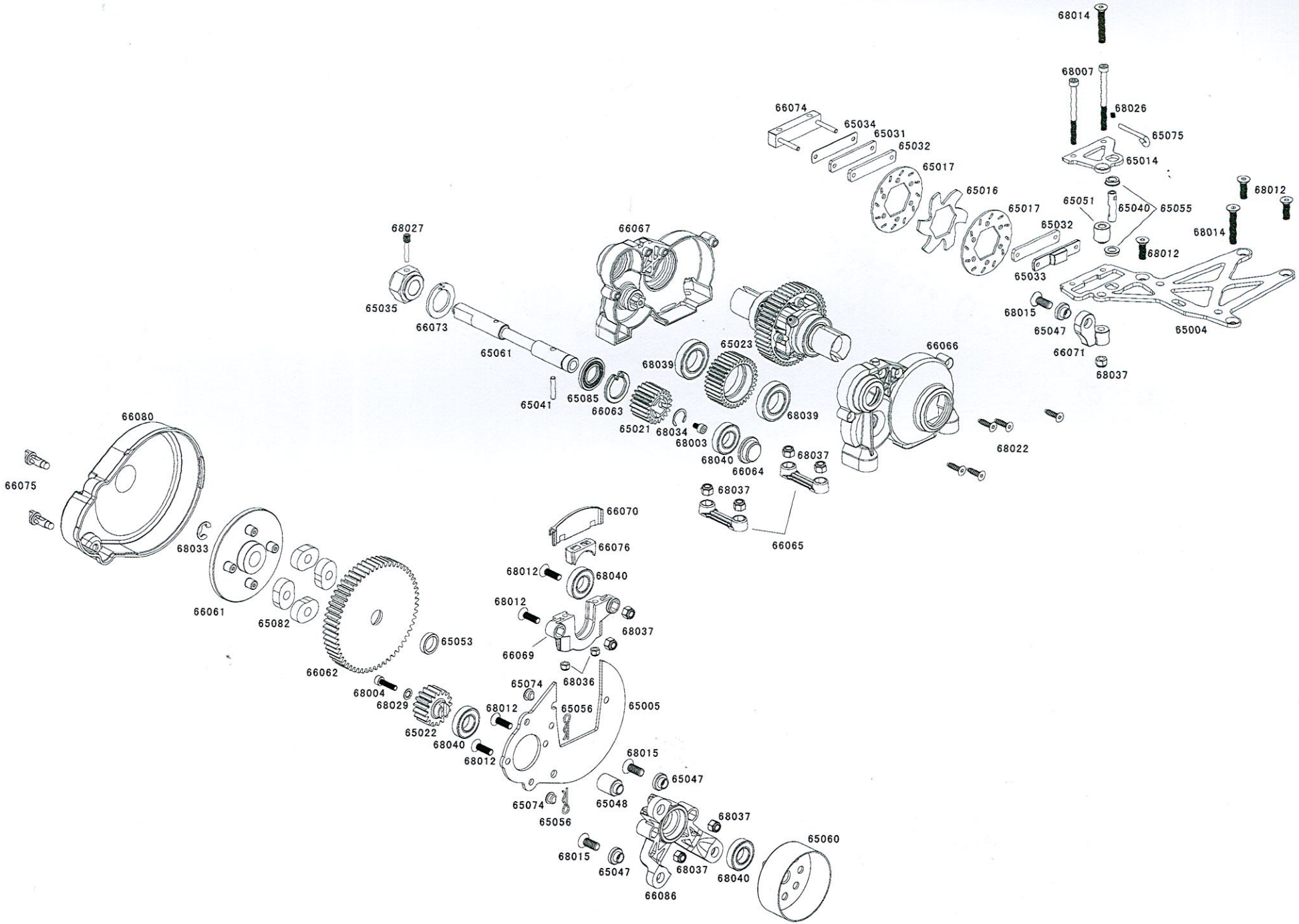
68014
68007
68026
65075
66074
65034
65031
65032
65014
65017
65016
65017
65051
65040
65055
68012
68014
68012
65032
65033
68015
65047
66071
68037
65004
68027
66067
65035
66073
65061
65041
65085
66063
65021
68034
68003
68040
66064
68039
65023
68039
66066
68022
68037
68037
66065
66080
66075
68033
66061
65082
66062
65053
66070
66076
68012
68040
68012
68037
66069
68036
68004
68029
65022
68040
68012
65074
65056
65005
68012
68015
65047
65048
65074
65056
68037
68015
65047
68037
68040
66086
65060

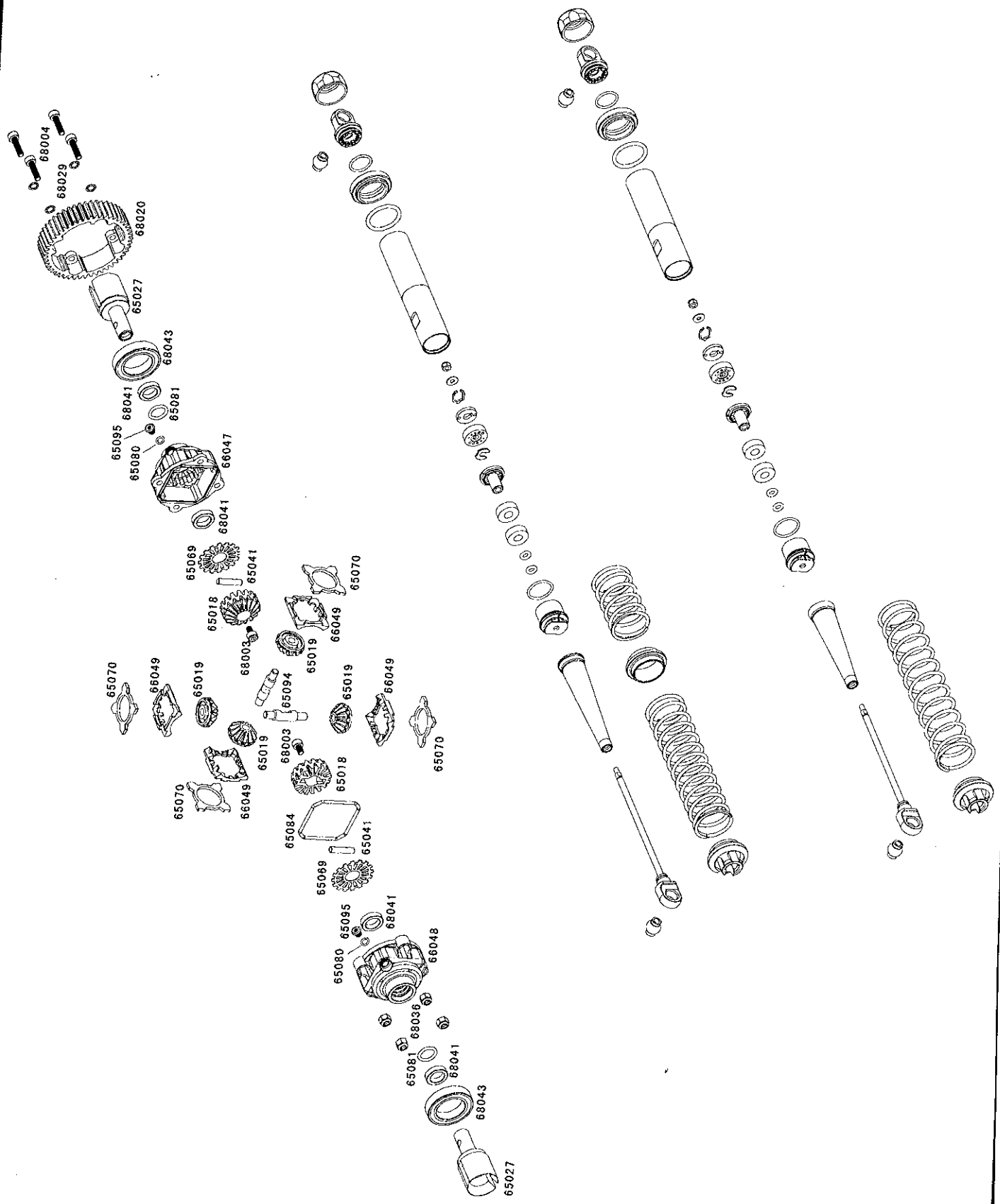
68004
68029
68020
65027
68043
68041
65081
65095
65080
66047
68041
65069
65041
65018
68003
65070
66049
65019
65094
65019
66049
65070
65019
68003
65018
65070
66049
65084
65041
65069
65095
68041
65080
66048
68036
65081
68041
68043
65027

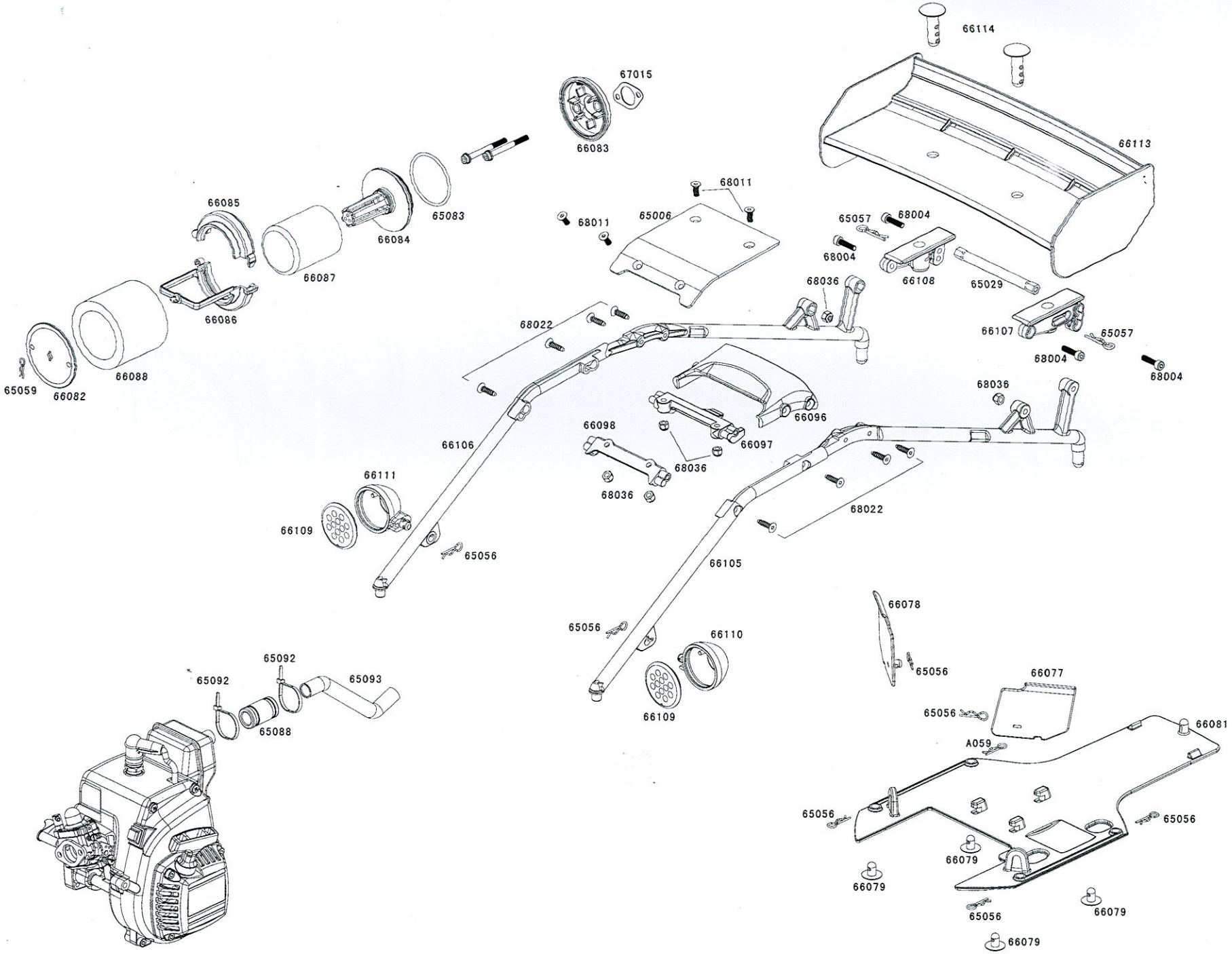
66114
67015
66083
66113
68011
66085
65083
68011
65006
65057
68004
66084
68004
66087
66108
65029
68036
66086
68022
66107
65057
68004
66088
68004
65059
66082
68036
66096
66098
66097
66106
68036
66111
68036
68022
66109
65056
66105
66078
65056
66110
65056
66077
65092
65092
65093
66109
65088
66081
A059
65056
65056
66079
66079
65056
66079
66079

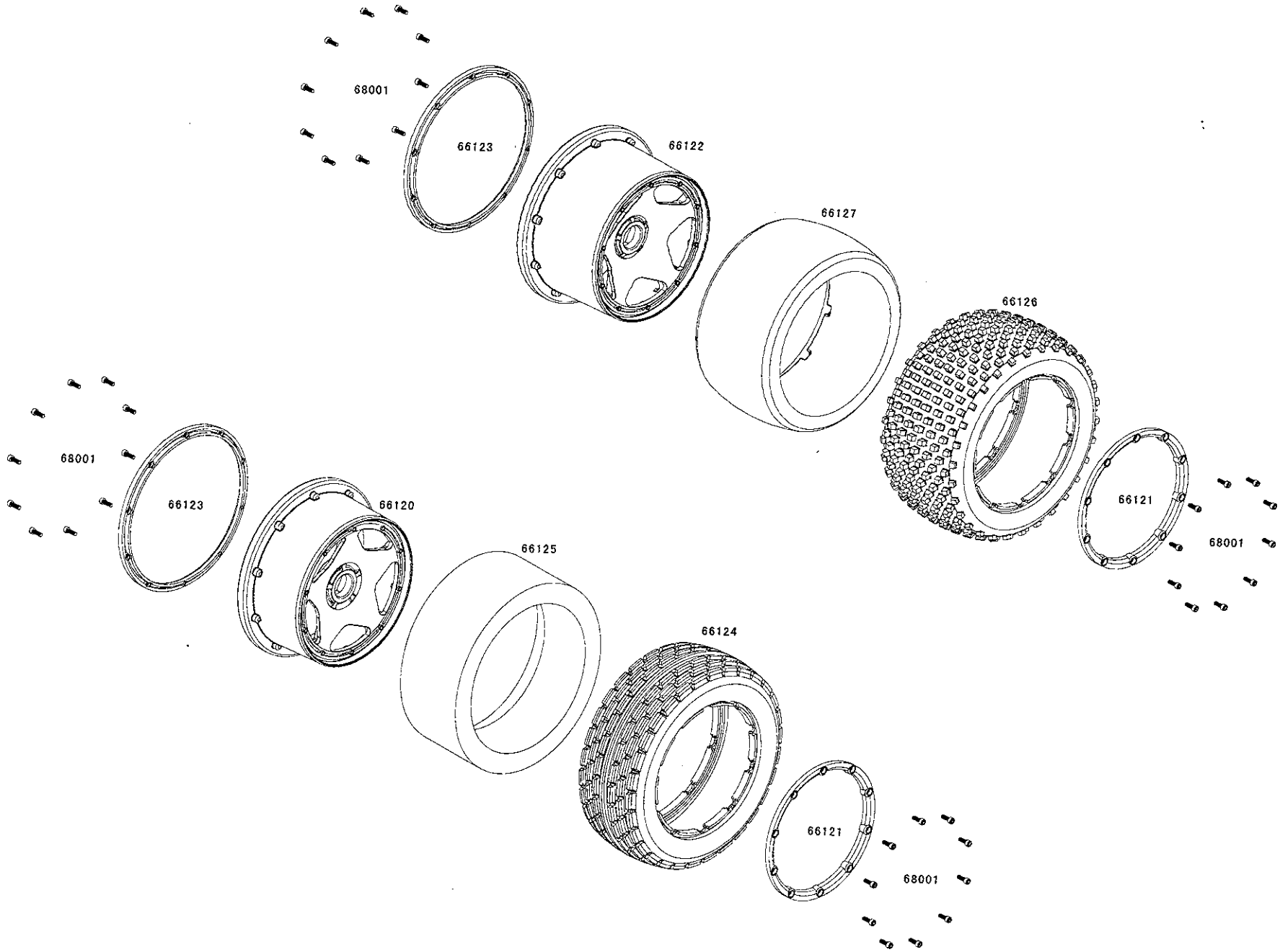
68001
66123
66122
66127
66126
66121
68001
68001
66123
66120
66125
66124
66121
68001