AFLEIDER VOOR COAXIALE AANSLUITING
DGA TV

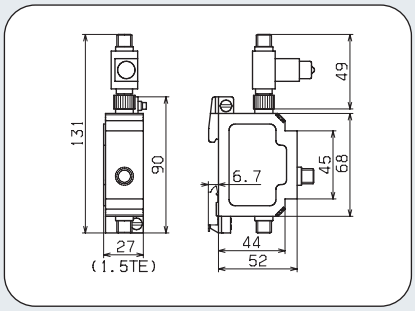

Afmetingen DGA GFF TV - combinatie van DGA GF TV (boven) en DGA FF TV (onder)

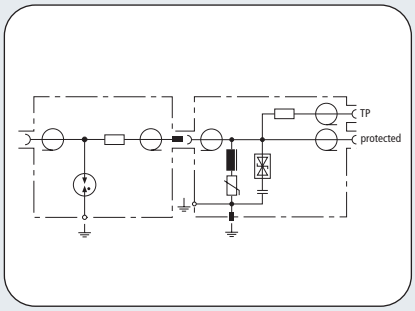

Schematische voorstelling van de beveiligingsschakeling van DGA GFF TV, bestaande uit bliksemstroomafleider DGA GF TV (links) en eindtoestelbeveiliging DGA FF TV (rechts)

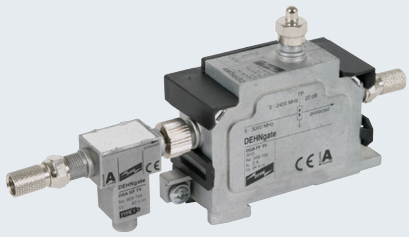

DGA ... TV zijn afleiders met mogelijkheid van afstandsvoeding, met F-aansluiting voor 75 ohm SAT en BK. Ontworpen voor compacte installatie in alle gebruikelijke TV en SAT toepassingen, zijn de afleiders beschikbaar als overspanningsafleider en combi-afleider. Set met geïntegreerde meetuitgang voor controle van de installatie.

- **frequentiebereik voor analoge en digitale TV, ook toepasbaar in reverse channel mode**
- **geïntegreerde meetuitgang bij de afleiders FF en GFF**
- **3 varianten voor aangepaste toepassing in het bliksembeveiligings-zoneconcept aan de overgang 0_A - 2 (combi-afleider GFF), 0_A - 1 (bliksemstroomafleider GF) en 1 -2 (overspanningsafleider FF)**

	DGA FF TV	DGA GF TV	DGA GFF TV
Afleiderklasse	TYPE 3 P1	TYPE 1+	TYPE 1+TYPE3 P1
Maximum toelaatbare bedrijfsspanning dc U_C	24 V	60 V	24 V
Nominale stroom I_L	2 A	2 A	2 A
D1 Bliksemstootstroom (10/350) I_{imp}	0,2 kA	2,5 kA	2,5 kA
C2 Nominale afleidstootstroom (8/20) I_n	1,5 kA	10 kA	10 kA
Beschermingsniveau bij I_{imp} D1 U_p	≤ 230 V	≤ 700 V	≤ 700 V
Beschermingsniveau bij 1 kV/µs C3 U_p	≤ 60 V	≤ 600 V	≤ 60 V
Frequentiebereik	DC, 5-3000 MHz	DC - 2400 MHz	DC - 2400 MHz
Invoegdemping	-	0,5 dB	-
Invoegdemping 5 - 862 MHz	1,2 dB	-	1,7 dB
Invoegdemping 862 - 2400 MHz	1,4 dB	-	1,9 dB
Invoegdemping 2400 - 3000 MHz	2 dB	-	-
Terugvloeidemping	14 dB	18 dB (- 1,5 dB/ octaaf)	-
Terugvloeidemping (5 - 8 MHz)	-	-	10 dB
Terugvloeidemping (8 - 47 MHz)	-	-	14 dB
Terugvloeidemping (47 - 2400 MHz)	18 dB (- 1,5 dB/ octave)	-	18 dB (- 1,5 dB/ octaaf)
Terugvloeidemping - testbus (5 - 47 MHz)	18 dB	-	18 dB
Aansluitdemping testbus	20 dB	-	20 dB
Schermdemping 5 - 300 MHz	20 dB	-	20 dB
Schermdemping 5 - 300 MHz	85 dB	85 dB	85 dB
Schermdemping 300 - 470 MHz	80 dB	80 dB	80 dB
Schermdemping 470 - 1000 MHz	75 dB	75 dB	75 dB
Schermdemping 1000 - 2400 MHz	55 dB	55 dB	55 dB
Golfweerstand Z	75 Ohm	75 Ohm	75 Ohm
Bedrijfstemperatuurbereik	-40°C … +80°C	-20°C … +55°C	-20°C … +55°C
Beschermingsgraad	IP 30	IP 30	IP 30
Montage op	35 mm DIN-railprofiel volgens EN 60715 of wandmontage	aardingsklemblok	35 mm DIN-railprofiel volgens EN 60715 of wandmontage
Aansluiting ingang/uitgang	connector F / connector F	connector F / connector F	connector F / connector F
Aarding via	DIN rail of schroefklem	aardingsklemblok met schroefklem	DIN rail of schroefklem
Behuizing	metaal	metaal	metaal
Kleur	wit	wit	wit
Testnorm	IEC 61643-21	CEI 61643-21	IEC 61643-21
Toebehoren	2 x F-stekker	aardingsklemblok en 2 x F-stekker	2 x F-stekker
Bestelgegevens			
Type	DGA FF TV	DGA GF TV	DGA GFF TV
Referentie	**909 703**	**909 704**	**909 705**
Verpakkingseenheid	1 stk	1 stk	1 stk